ZÁKLADOVÉ DESKY

HORNÍ A SPODNÍ VÝZTUŽ

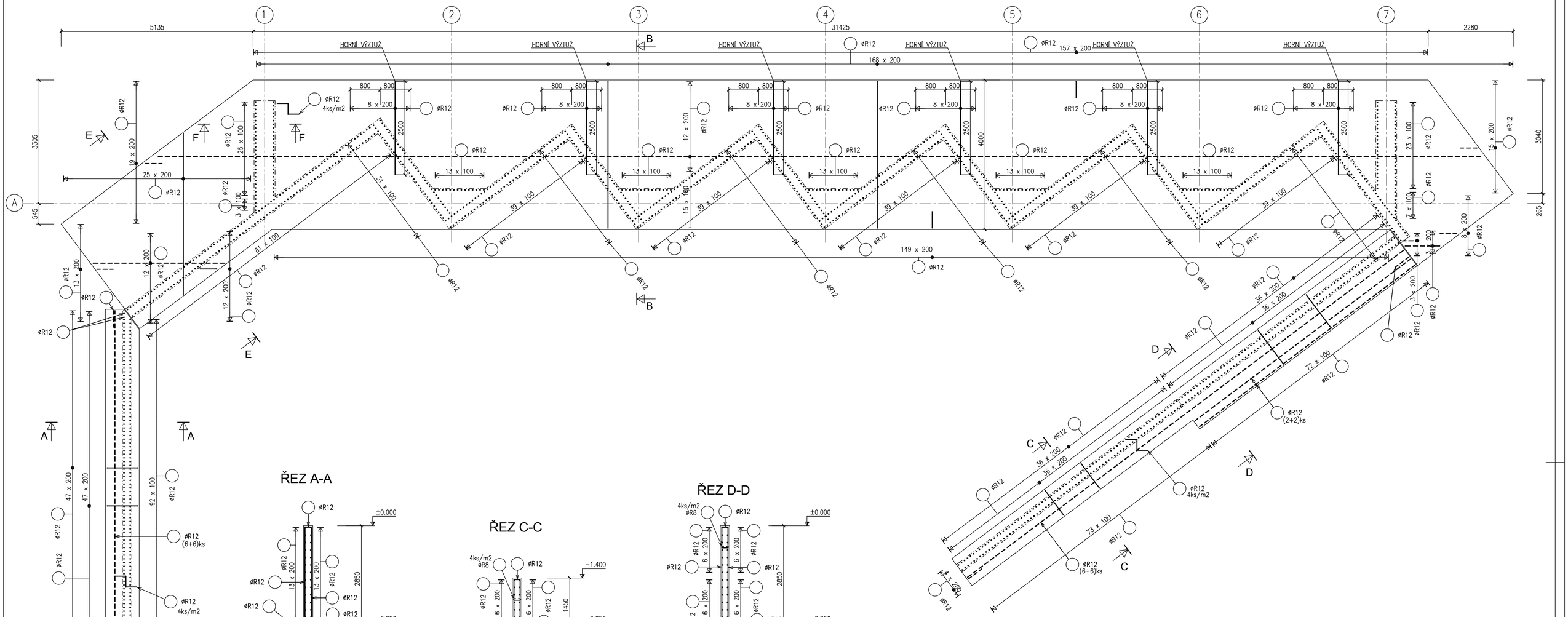

ŘEZ A-A

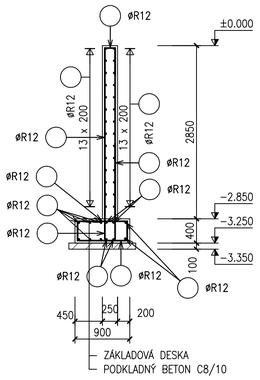

ŘEZ C-C

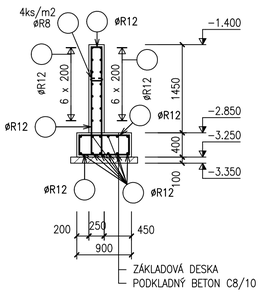

ŘEZ D-D

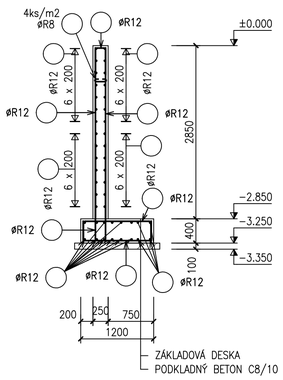

ŘEZ E-E

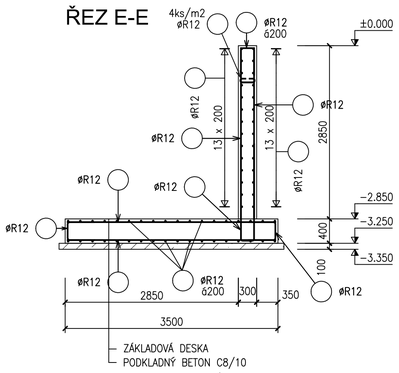

ŘEZ B-B

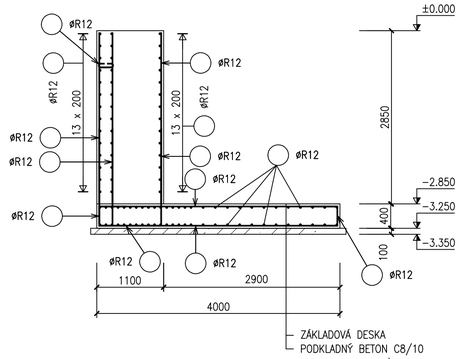

ŘEZ F-F

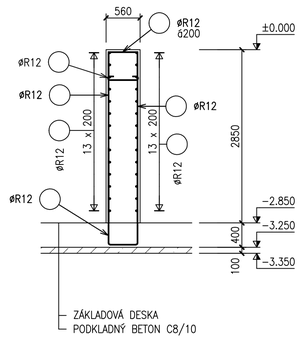

BETON ČSN EN 206-1/Z3
C25/30-XC4, XF3-D_{max}22-S3
MAX. PRŮSAK 35mm ČSN EN 12390-8
OCEL B500 (10505-R)
KRYTÍ 40mm

±0,00 = 260,50

VYPRACOVAL	KONTROLOVAL	ZODP.PROJ.	HIP	PROVOD inž. spol. s r.o. V Podhájí 226/28 400 01 Ústí n/L tel.: 475 201 580 provod@provod.cz http://www.provod.cz
Ing.J.MARKUS	Ing.J.RATZENBEK	Ing.J.RATZENBEK	Ing.J.MALÁ	
INVESTOR: Město Králův Dvůr, Náměstí Míru 139, 267 01 Králův Dvůr				

MÍSTO : k.ú.Levín u Berouna, p.p.č.216, 217/1, 217/2, 231/1, 231/4, 231/5	FORMÁT	8A4
	STUPEŇ	PD k VZ
STAVBA : **SBĚRNÝ DVŮR A KOMPOSTÁRNA v Králově Dvoře**	DATUM	04/2018
SO 03 PŘEKLÁDACÍ RAMPA	MĚŘÍTKO	1:50
D1.2 STAVEBNĚ KONSTRUKČNÍ ŘEŠENÍ	kótováno v	mm
OBSAH: PŘEKLÁDACÍ RAMPA	Č.ZAKÁZKY	340
ZÁKLADOVÁ DESKA, ŘEZY – SCHÉMA VÝZTUŽE	Č.VÝKRESU	**D1.2–03–09**

ČÍSLO PARÉ