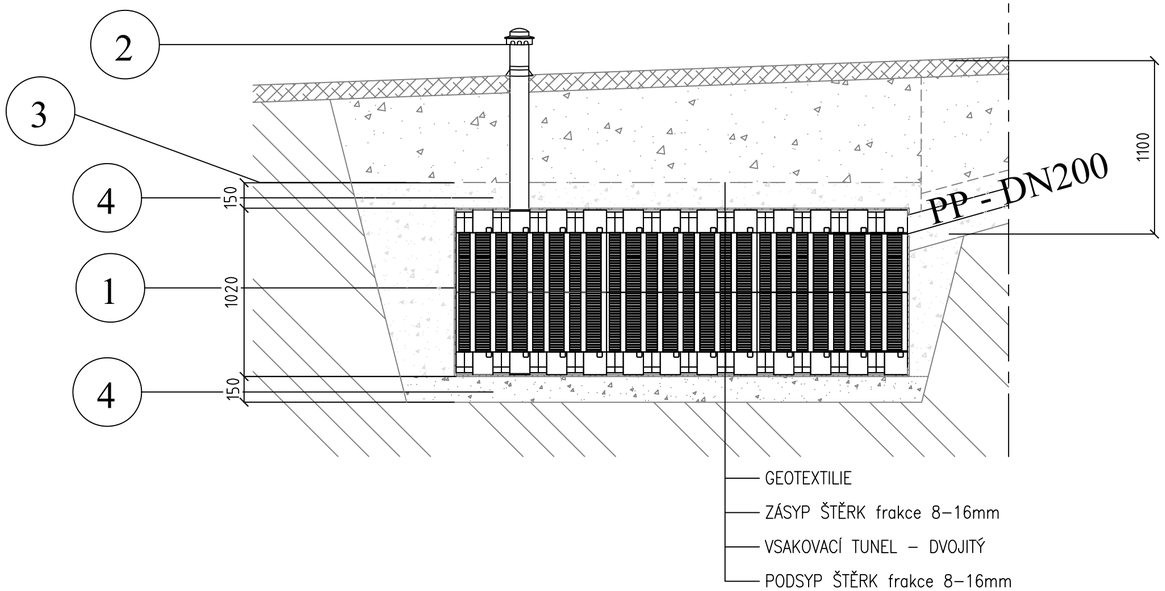

Vsakovací tunel dvojitý

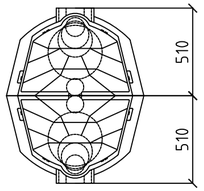

Podzemní filtrační šachta s teleskopem

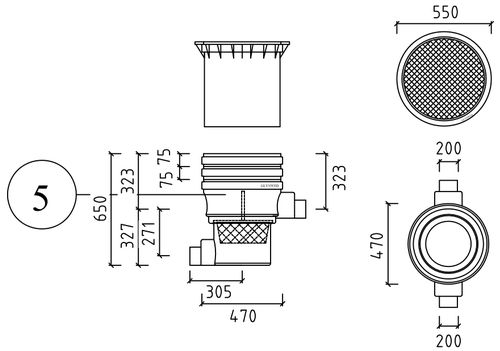

Větrací hlavice DN 100

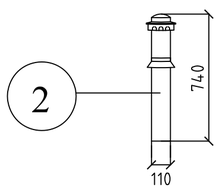

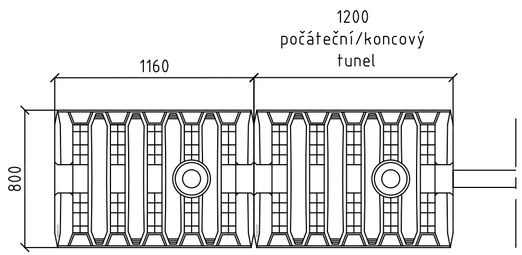

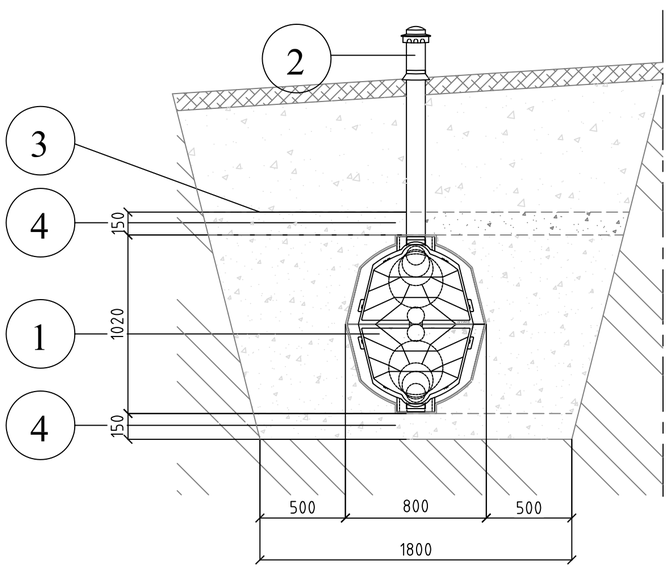

POZNÁMKA:

1. VSAKOVACÍ TUNEL – DVOJITÝ
2. VĚTRACÍ HLAVICE
3. GEOTEXTILIE
4. PODSYP/ZÁSYP TL. 150mm ŠTĚRK FRAKCE 8–16
5. PODZEMNÍ FILTRAČNÍ ŠACHTA

VYPRACOVAL	KONTROLOVAL	ZODP. PROJ.	HIP	PROVOD inž. spol. s r.o.
R. MRKÁČKOVÁ	Ing. J. MALÁ	Ing. P. PLICHTA	Ing. J. MALÁ	V Podhájí 226/28 400 01 Ústí n/L tel.: 475 201 580 provod@provod.cz http://www.provod.cz

INVESTOR: Město Králův Dvůr, Náměstí Míru 139, 267 01 Králův Dvůr

MÍSTO: k.ú.Levín u Berouna, p.p.č.216, 217/1, 217/2, 231/1 231/4, 231/5

STAVBA: **SBĚRNÝ DVŮR A KOMPOSTÁRNA v Králově Dvoře**
SO 06 VODNÍ HOSPODÁŘSTVÍ
D.1 – DOKUMENTACE STAVEBNÍHO OBJEKTU
D1.1 – ARCHITEKTONICKO–STAVEBNÍ ŘEŠENÍ

OBSAH: **VZOROVÝ VÝKRES – VSAKOVACÍ TUNEL**

FORMÁT	3xA4	ČÍSLO PARÉ
STUPEŇ	PD k VZ	
DATUM	03/2018	
MĚŘÍTKO	1:25	
kótováno v		
Č. ZAKÁZKY	340	
Č. VÝKRESU	D.1.1_06–8	