PŮDORYS

M 1:50

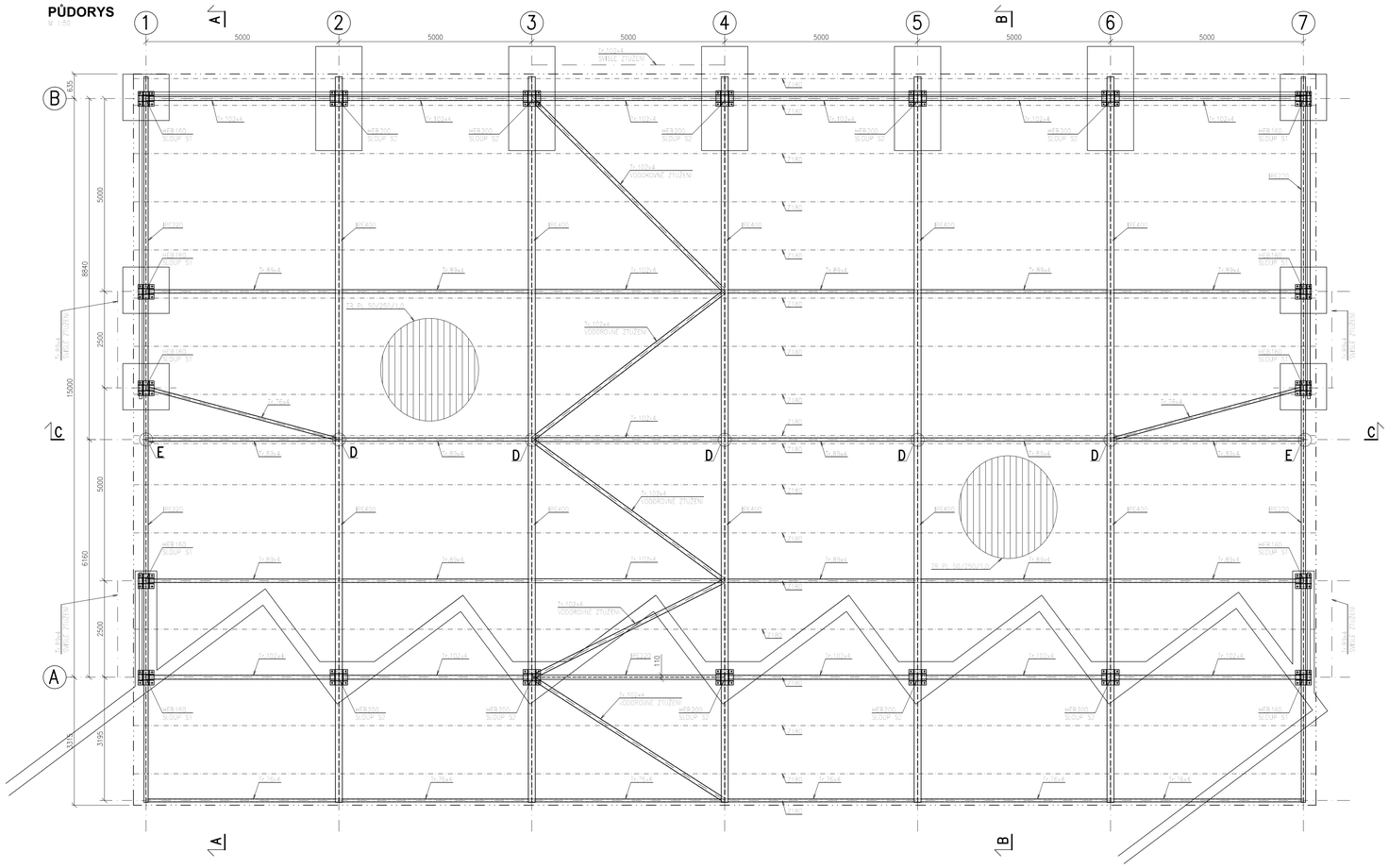

ŘEZ A-A

M 1:50

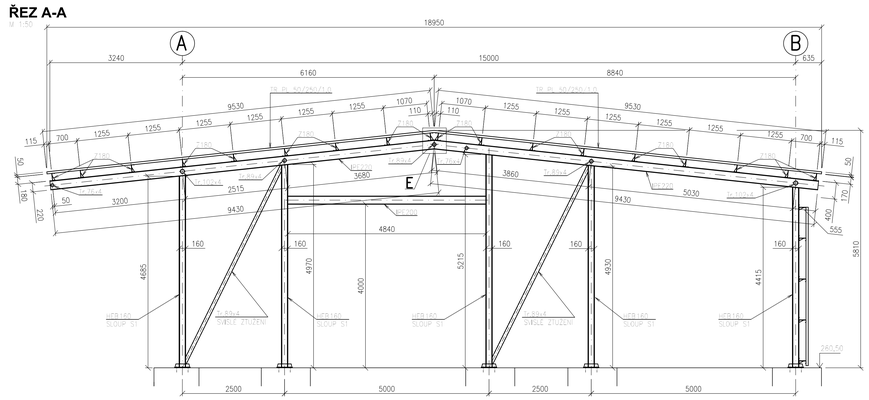

ŘEZ B-B

M 1:50

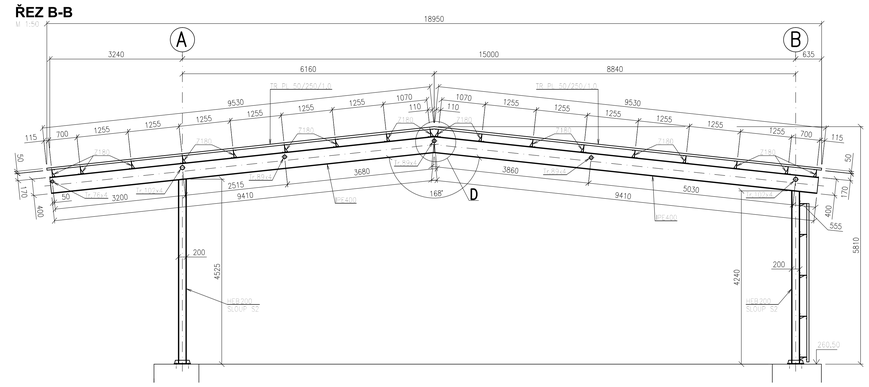

ŘEZ C-C

M 1:50

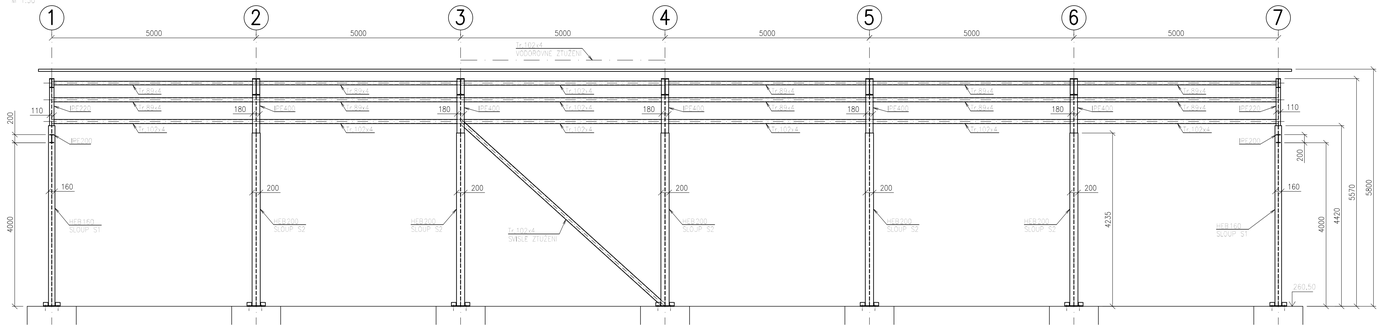

KOTVENÍ SLOUPŮ S2

M 1:10

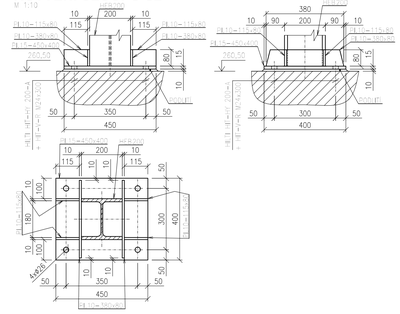
HEB160
HEB200
PL10~115x80
PL10~380x80
PL15~450x640
260,50
PL15~380x640
PL15~450x640
PL10~115x80
PL10~380x80
PL15~380x640
PL15~450x640
PL15~450x640
PL15~380x640
PL10~380x80
PL10~115x80