VZOROVÝ VÝKRES - HORSKÁ VPUSŤ

Půdorys

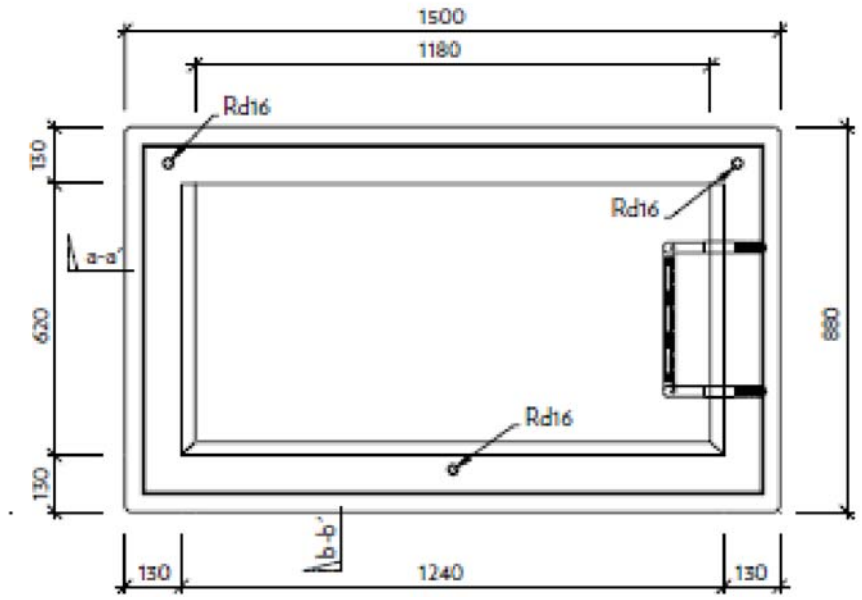

Řez: a-a'

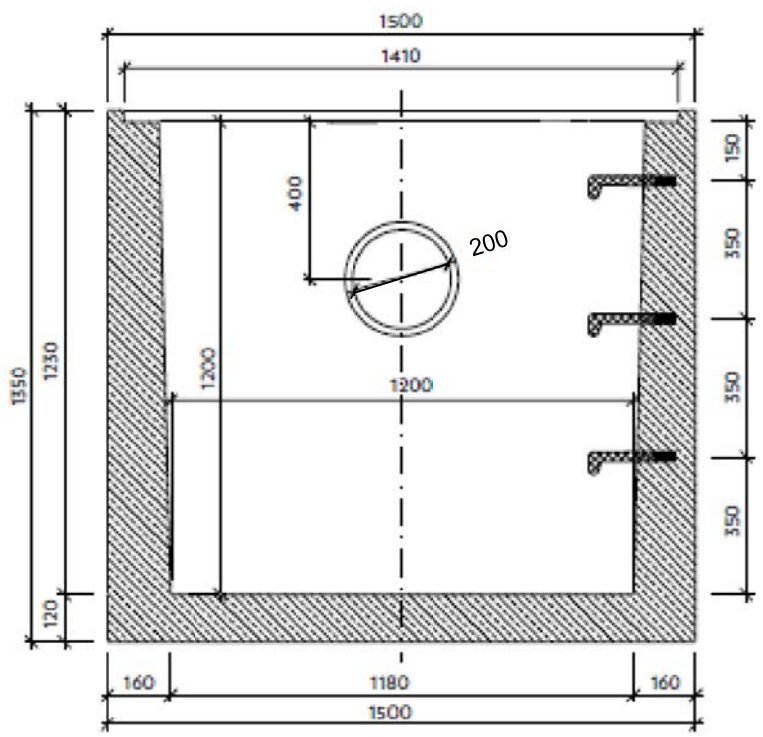

Řez: b-b'

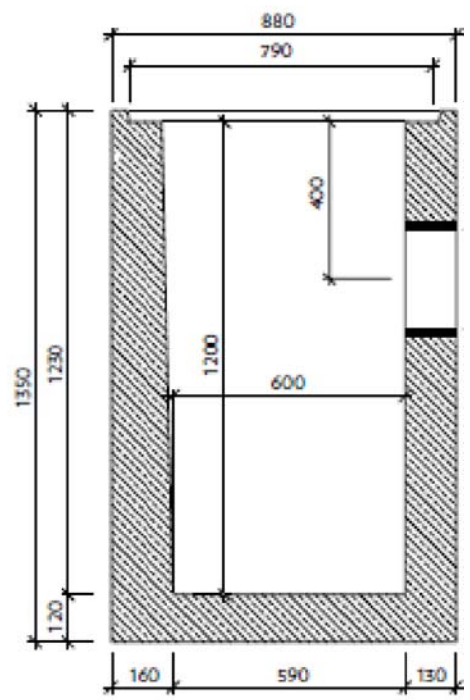

VYPRACOVAL	KONTROLOVAL	ZODP. PROJ.	HIP
R. MRKÁČKOVÁ	Ing. J. MALÁ	Ing. P. PLICHTA	Ing. J. MALÁ

INVESTOR: Město Králův Dvůr, Náměstí Míru 139, 267 01 Králův Dvůr

MÍSTO: k.ú.Levín u Berouna, p.p.č.216, 217/1, 217/2, 231/1 231/4, 231/5

STAVBA: **SBĚRNÝ DVŮR A KOMPOSTÁRNA v Králově Dvoře**

SO 06 VODNÍ HOSPODÁŘSTVÍ

D.1 – DOKUMENTACE STAVEBNÍHO OBJEKTU

D1.1 – ARCHITEKTONICKO-STAVEBNÍ ŘEŠENÍ

OBSAH: **VZOROVÝ VÝKRES – HORSKÁ VPUSŤ**

PROVOD inž. spol. s r.o.
V Podhájí 226/28
400 01 Ústí n/L
tel.: 475 201 580
provod@provod.cz
http://www.provod.cz

FORMÁT	2xA4	ČÍSLO PARÉ
STUPEŇ	PD k VZ	
DATUM	03/2018	
MĚŘÍTKO		
kótováno v		
Č. ZAKÁZKY	340	
Č. VÝKRESU	D.1.1_06–11	